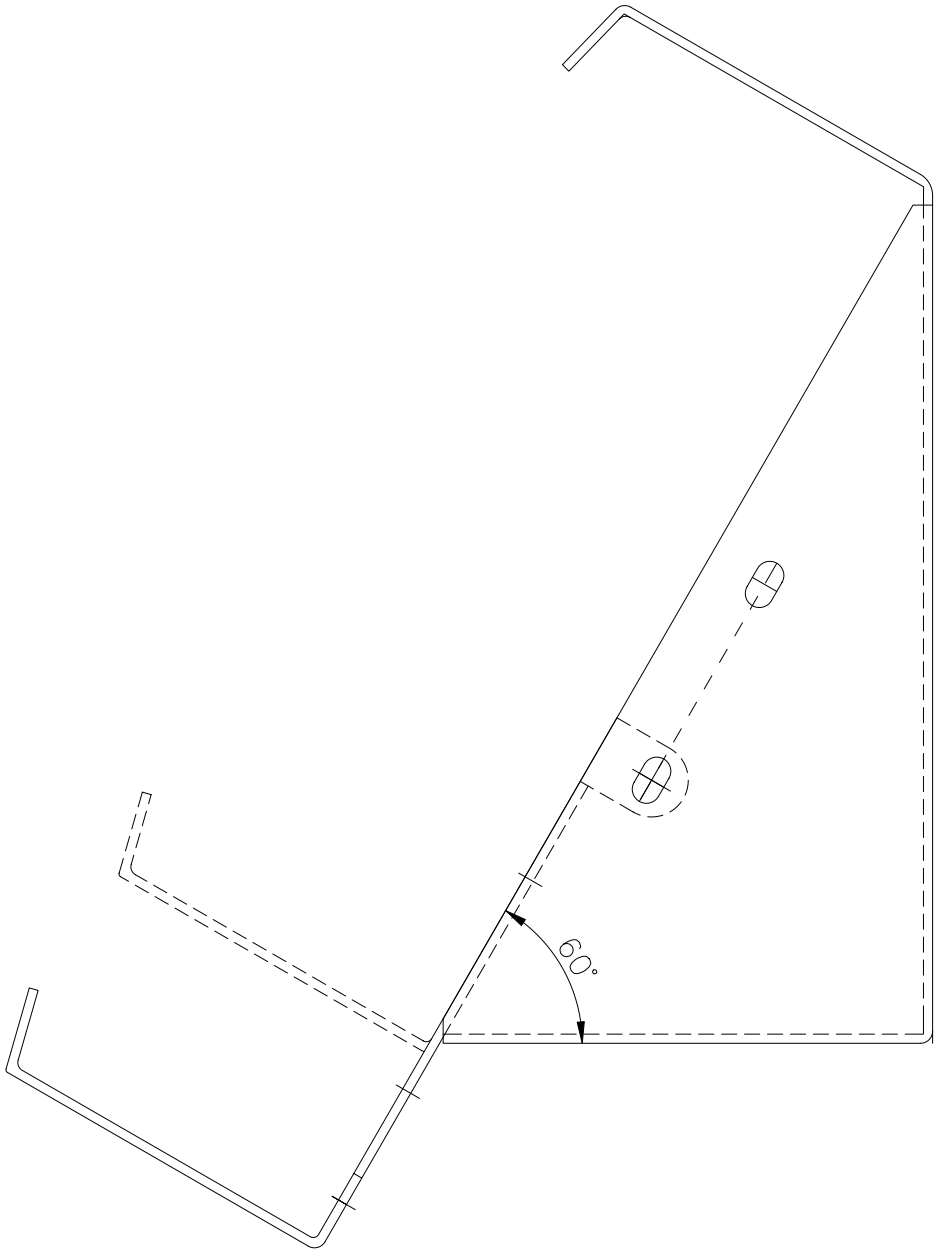

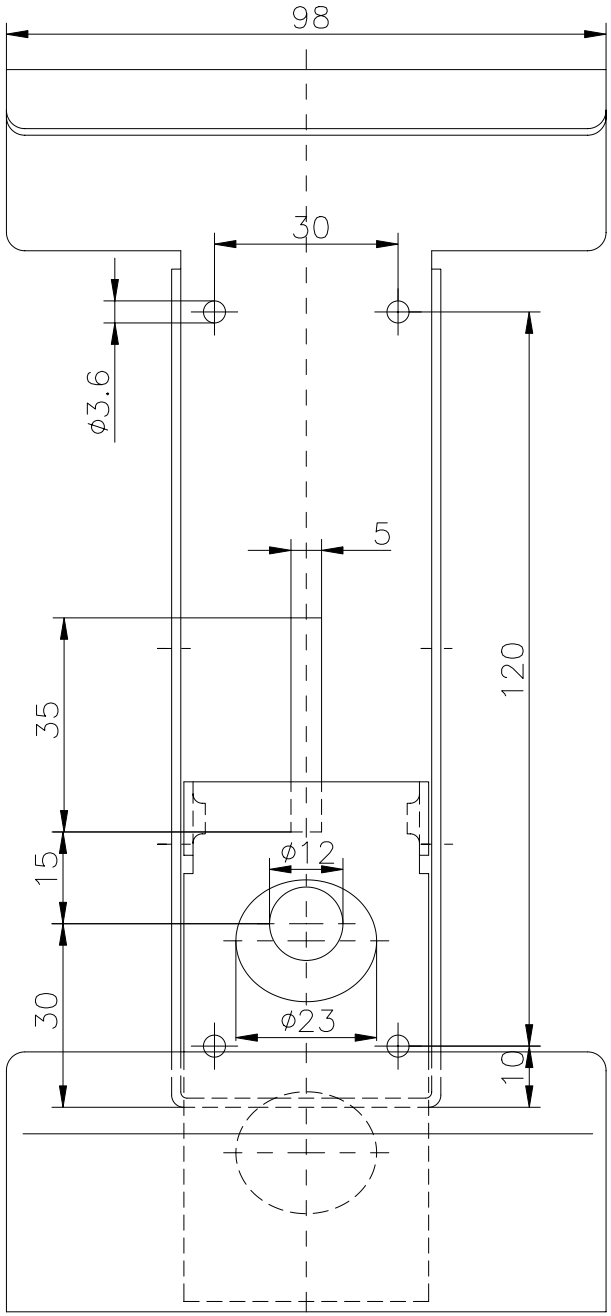

04.300009

Pulthalter für Aluform–Geh.