КАБЕЛЬНЫЕ ВВОДЫ ДЛЯ НЕАРМИРОВАННЫХ КАБЕЛЕЙ

Установка: зона / опасные зоны - Зона 1 / 2 (Газы) - Зона 21 / 22 (Пыль)
Классификация: Группа II - Категория 2G 2D

PNA

ГОСТ-Р
RTR Ex Proof

	КАБЕЛЬНЫЕ ВВОДЫ		
	ATEX 94/9/EC	ГОСТ - Р (RTR / RTN)	ГОСТ - К
ИСПОЛНЕНИЕ	Ex II 2 G Ex d II C Ex II 2 G Ex e II Ex II 2 D Ex tD A21	Ex d IIC / Ex e II DIP A21	Ex d IIC / Ex e II DIP A21
ДИАПАЗОН РАБОЧИХ ТЕМПЕРАТУР	-40°C ÷ +90°C (1) -50°C ÷ +180°C (2)	-40°C ÷ +90°C (1) -60°C ÷ +180°C (2)	-40°C ÷ +90°C (1) -60°C ÷ +180°C (2)
УРОВЕНЬ ЗАЩИТЫ	IP66	IP66	IP66
СЕРТИФИКАТЫ	INERIS 07 ATEX 0001X	РОСС IT. ГБ05.В02537	No. 07/43-269
СОБЛЮДЕНИЕ НОРМ	EN 60079-0; EN 60079-1; EN 60079-7; EN 61241-0; EN 61241-1	ГОСТ Р 51330.9-99 (МЭК 60079-10-95) ГОСТ Р 51330.13-99 (МЭК 60079-14-96) ГОСТ Р МЭК 61241-3-99	ГОСТ Р 51330.0 / 1 / 8 / 14-99 ГОСТ Р МЭК 61241-1-1-2002

(1) EDPM-60 ВНУТРЕННИЕ РЕЗИНОВЫЕ КОЛЬЦА - (2) СИЛИКОН-60 ВНУТРЕННИЕ РЕЗИНОВЫЕ КОЛЬЦА

Механические характеристики

Корпус / верхняя часть	OT-58 латунь (ON) - AISI-316L нержавеющая сталь (IX) - * антикоррозийный алюминий (AL)
Конечная обработка	обработка никелем (только латунные материалы)
Уплотнительные кольца	Резина EDPM - твердость 50-60 Шор
Уплотнительные кольца	Силиконовая резина - твердость 60 Шор
Антифрикционная шайба	Нейлон 6
Гнездо для уплотнения	Латунь OT-58 (только модель «R»)

***ТОЛЬКО ПО ЗАПРОСУ. ОБРАТИТЕСЬ В ОФИС ПРОДАЖ, ЧТОБЫ ЗАКАЗАТЬ МИНИМАЛЬНОЕ КОЛИЧЕСТВО**

ИСПОЛНЕНИЕ

- ТОЛЬКО ДЛЯ НЕАРМИРОВАННЫХ КАБЕЛЕЙ
- ОДИНАРНОЕ УПЛОТНЕНИЕ
- ОДИНАРНОЕ УПЛОТНЕНИЕ - НА КАБЕЛЕ (ВНУТРЕННЕЕ УПЛОТНЕНИЕ)
- УПЛОТНЕНИЕ ПОДХОДЯЩИМ РЕЗИНОВЫМ УПЛОТНЕНИЕМ В ГНЕЗДО ДЛЯ УПЛОТНЕНИЯ (ТОЛЬКО ДЛЯ МОДЕЛЕЙ БАРЬЕРНОГО ТИПА «R»)

АКСЕССУАРЫ ПО ЗАПРОСУ:

- Контргайки, прокладки, кожухи из поливинилхлорида, хомуты заземления, изоляция (См. бюллетень «Дополнительные принадлежности»)

PNA Таблица выбора кабельных вводов

КОД (1)	размер	РАЗМЕР РЕЗЬБЫ ВВОДА (C)						ДИАМЕТР ВНУТРЕННЕЙ ОБОЛОЧКИ (A)		ДИАМЕТР ВНЕШНЕЙ ОБОЛОЧКИ (B)	ШЕСТИГРАННИК (D)	МАТЕРИАЛ	
		МЕТРИЧЕСКИЙ (2)		NPT (2)		UNI ISO 228 (2)		мин [MM]	макс [MM]	макс [MM]	[MM]		(3)
PNA# PNA-R#	00	ISO-M20	M	1/2"NPT	N	1/2"	G	4,0	10,0	16,0	26,0	НИКЕЛИРОВАННАЯ ЛАТУНЬ	ON
												НЕРЖАВЕЮЩАЯ СТАЛЬ	IX
												АЛЮМИНИЙ	AL
PNA# PNA-R#	01	ISO-M20	M	1/2"NPT	N	1/2"	G	5,5	13,0	20,0	32,0	НИКЕЛИРОВАННАЯ ЛАТУНЬ	ON
												НЕРЖАВЕЮЩАЯ СТАЛЬ	IX
												АЛЮМИНИЙ	AL
PNA# PNA-R#	02	ISO-M25	M	3/4"NPT	N	3/4"	G	10,5	18,0	25,0	36,0	НИКЕЛИРОВАННАЯ ЛАТУНЬ	ON
												НЕРЖАВЕЮЩАЯ СТАЛЬ	IX
												АЛЮМИНИЙ	AL
PNA# PNA-R#	03	ISO-M32	M	1"NPT	N	1"	G	15,0	24,0	32,0	45,0	НИКЕЛИРОВАННАЯ ЛАТУНЬ	ON
												НЕРЖАВЕЮЩАЯ СТАЛЬ	IX
												АЛЮМИНИЙ	AL
PNA# PNA-R#	04	ISO-M40	M	1 1/4"NPT	N	1 1/4"	G	21,0	30,0	38,0	53,0	НИКЕЛИРОВАННАЯ ЛАТУНЬ	ON
												НЕРЖАВЕЮЩАЯ СТАЛЬ	IX
												АЛЮМИНИЙ	AL
PNA# PNA-R#	05	ISO-M50	M	1 1/2"NPT	N	1 1/2"	G	24,0	36,0	44,0	61,0	НИКЕЛИРОВАННАЯ ЛАТУНЬ	ON
												НЕРЖАВЕЮЩАЯ СТАЛЬ	IX
												АЛЮМИНИЙ	AL
PNA# PNA-R#	06	ISO-M63	M	2"NPT	N	2"	G	36,0	45,0	54,0	71,0	НИКЕЛИРОВАННАЯ ЛАТУНЬ	ON
												НЕРЖАВЕЮЩАЯ СТАЛЬ	IX
												АЛЮМИНИЙ	AL
PNA# PNA-R#	07	ISO-M75	M	2 1/2"NPT	N	2 1/2"	G	45,0	54,0	65,0	84,0	НИКЕЛИРОВАННАЯ ЛАТУНЬ	ON
												НЕРЖАВЕЮЩАЯ СТАЛЬ	IX
												АЛЮМИНИЙ	AL
PNA# PNA-R#	08	ISO-M90	M	3"NPT	N	3"	G	52,0	65,0	79,0	101,0	НИКЕЛИРОВАННАЯ ЛАТУНЬ	ON
												НЕРЖАВЕЮЩАЯ СТАЛЬ	IX
												АЛЮМИНИЙ	AL

ЗАКАЗ КАБЕЛЬНЫХ ВВОДОВ
ПРИМЕРЫ

PNA#	01	M	ON	= PNA#01MON	(НЕБАРЬЕРНЫЙ КАБЕЛЬНЫЙ ВВОД НИКЕЛИРОВАННАЯ ЛАТУНЬ РЕЗЬБЫ ISO-M20)
PNA#	03	N	IX	= PNA#03NIX	(НЕБАРЬЕРНЫЙ КАБЕЛЬНЫЙ ВВОД НЕРЖАВЕЮЩАЯ СТАЛЬ РЕЗЬБЫ 1"NPT)
PNA-R#	04	N	AL	= PNA-R#04NON	(БАРЬЕРНЫЙ КАБЕЛЬНЫЙ ВВОД НИКЕЛИРОВАННАЯ ЛАТУНЬ РЕЗЬБЫ 1 1/4"NPT)

ОБОЗНАЧЕНИЯ

(1)	ТИП/МОДЕЛЬ КАБЕЛЬНЫХ ВВОДОВ	**PNA#** = НЕБАРЬЕРНЫЙ КАБЕЛЬНЫЙ ВВОД - **PNA-R#** = БАРЬЕРНЫЙ КАБЕЛЬНЫЙ ВВОД
(2)	РЕЗЬБА	M = ISO METRIC шаг 1,5 мм - N = NPT (ANSI/ASME B1.20.1) - **G** = UNI ISO-228
(3)	МАТЕРИАЛ КАБЕЛЬНОГО ВВОДА	**ON** = НИКЕЛИРОВАННАЯ ЛАТУНЬ - **IN** = AISI-316L НЕРЖАВЕЮЩАЯ СТАЛЬ - **AL** = АНТИКОРРОЗИЙНЫЙ АЛЮМИНИЙ

PNA РАЗМЕРНЫЙ

1. КОЛЬЦА ДЛЯ УПЛОТНЕНИЯ
2. ВНУТРЕННИЙ УПЛОТНИТЕЛЬ
3. * ГНЕЗДО ДЛЯ УПЛОТНЕНИЯ (ТОЛЬКО МОДЕЛЬ «R»)
4. АРМИРОВАННЫЙ КАБЕЛЬ
5. КОЛПАК
6. КОРПУС
7. КОЛЬЦЕВОЕ УПЛОТНЕНИЕ

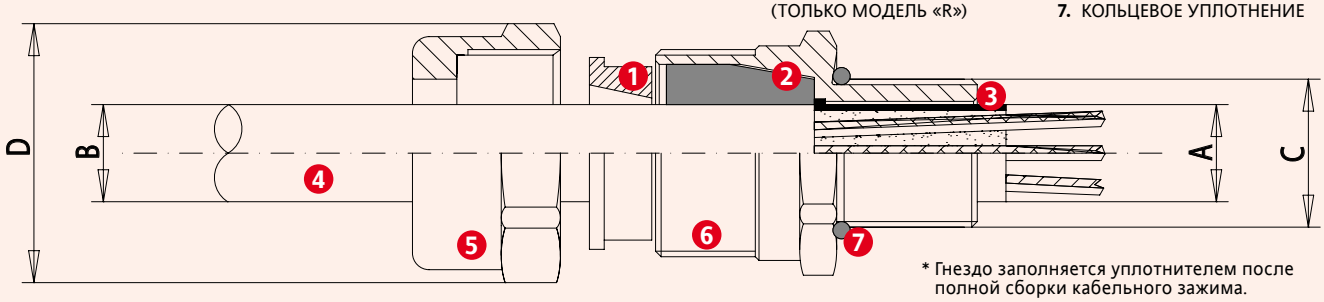

* Гнездо заполняется уплотнителем после полной сборки кабельного зажима.

ПРИМЕЧАНИЕ: Для учета национальных и международных правовых норм и технологий, характеристики указанные в данной спецификации могут считаться верными только после нашего подтверждения.

Since 1961 Feam YOUR PARTNER FOR SAFETY