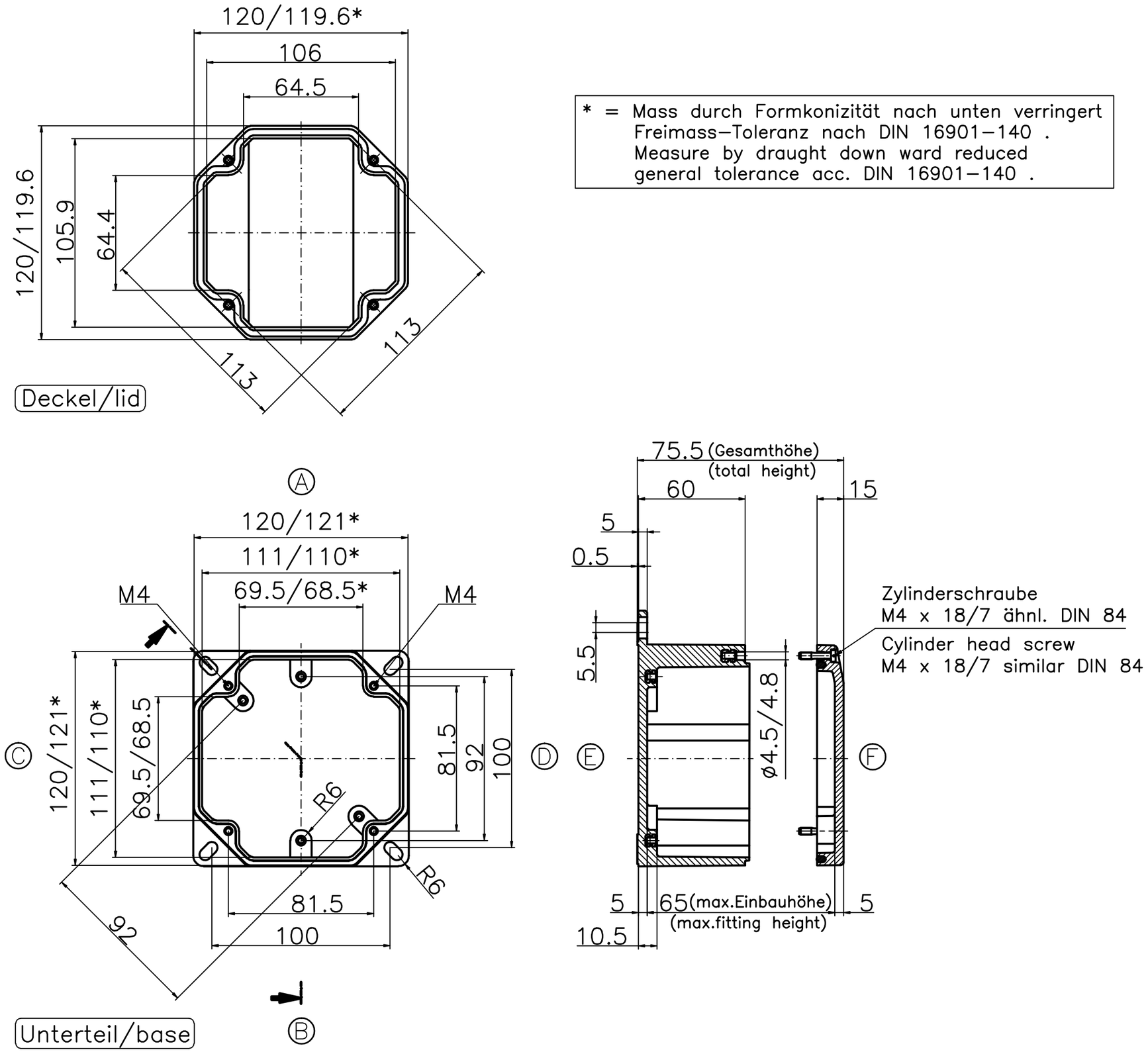

* = Mass durch Formkonizität nach unten verringert Freimass–Toleranz nach DIN 16901–140 .
Measure by draught down ward reduced general tolerance acc. DIN 16901–140 .

c	.	.	.		
b	Zeichnungskorrektur	----	22.06.09	Farbe/colour	
a	.	.	.	Gewicht/weight	
Index	Änderung/Modifikation	Dreh.-Nr. Mod.-No.	Datum / Date / Name	Werkstoff/Material	
ROSE	Systemtechnik GmbH 32457 Porta Westfalica	bearb. Issued	22.06.09 T.	Oberfläche/Surface	
		geprüft checked	22.06.09 Sig.	Datum/Date	
Maßstab Scale 1:1	Benennung/Description Okta–Box			Ersatz für Replacement for	
				Zeichnung–Nr.:/Drawing–No.: KAT06.880200	