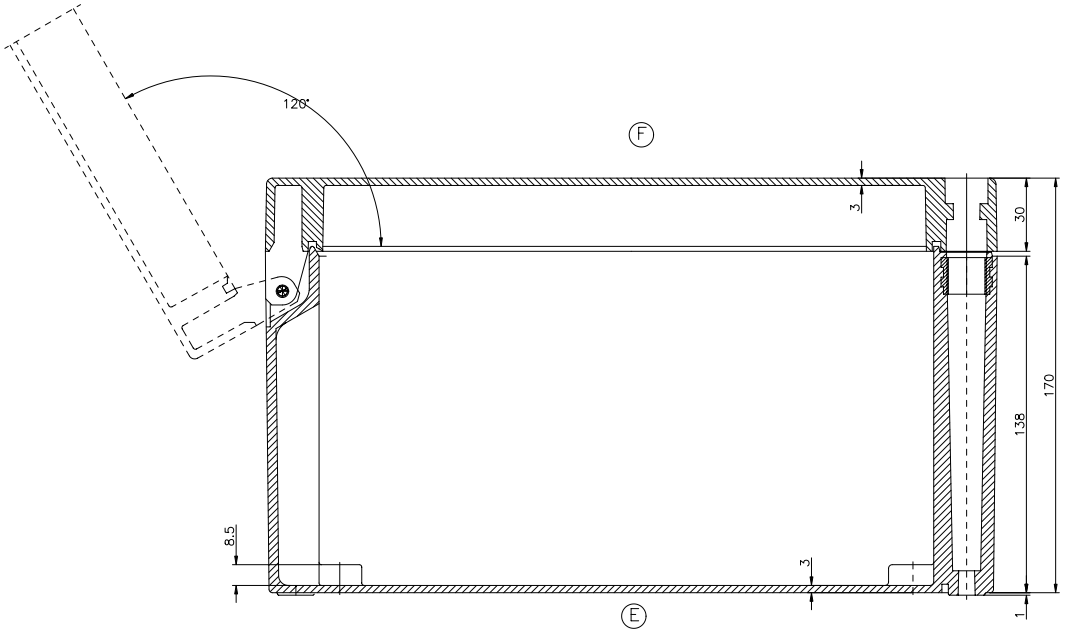

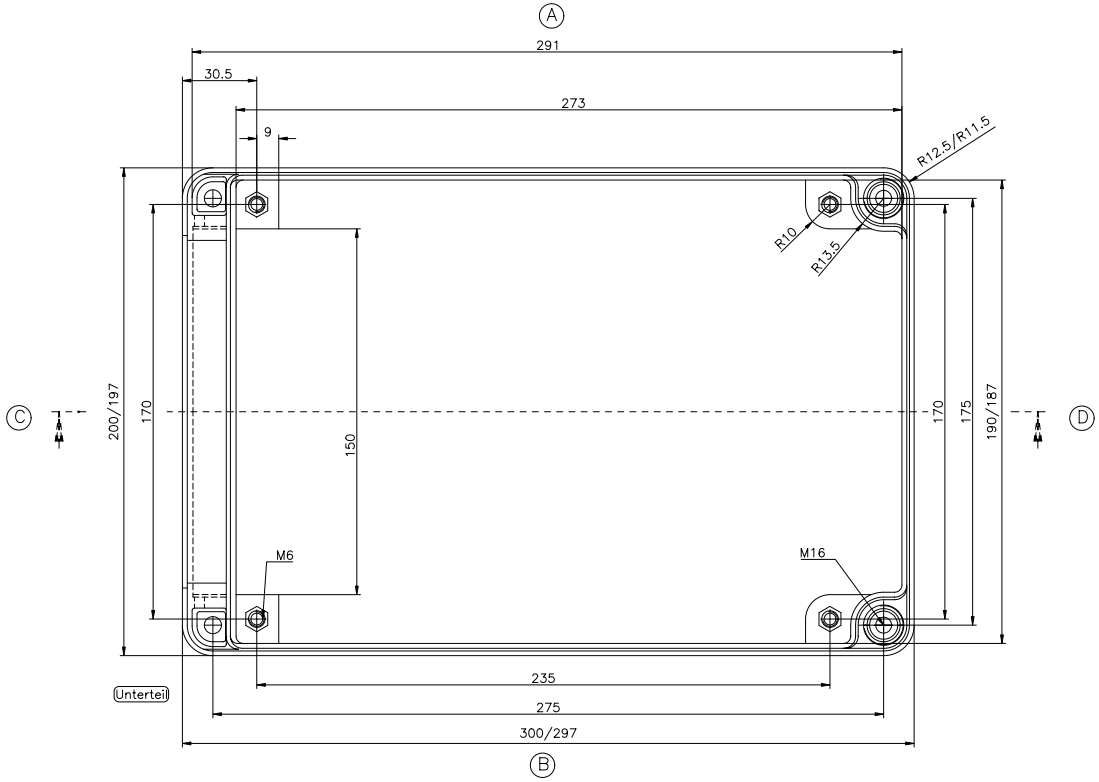

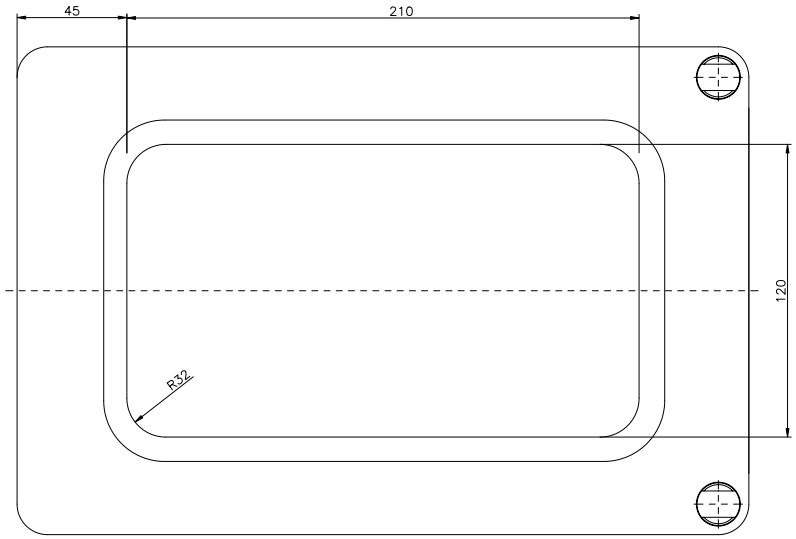

Mini–Polygkas mit Sichtscheibe
Best.Nr. 22.203000