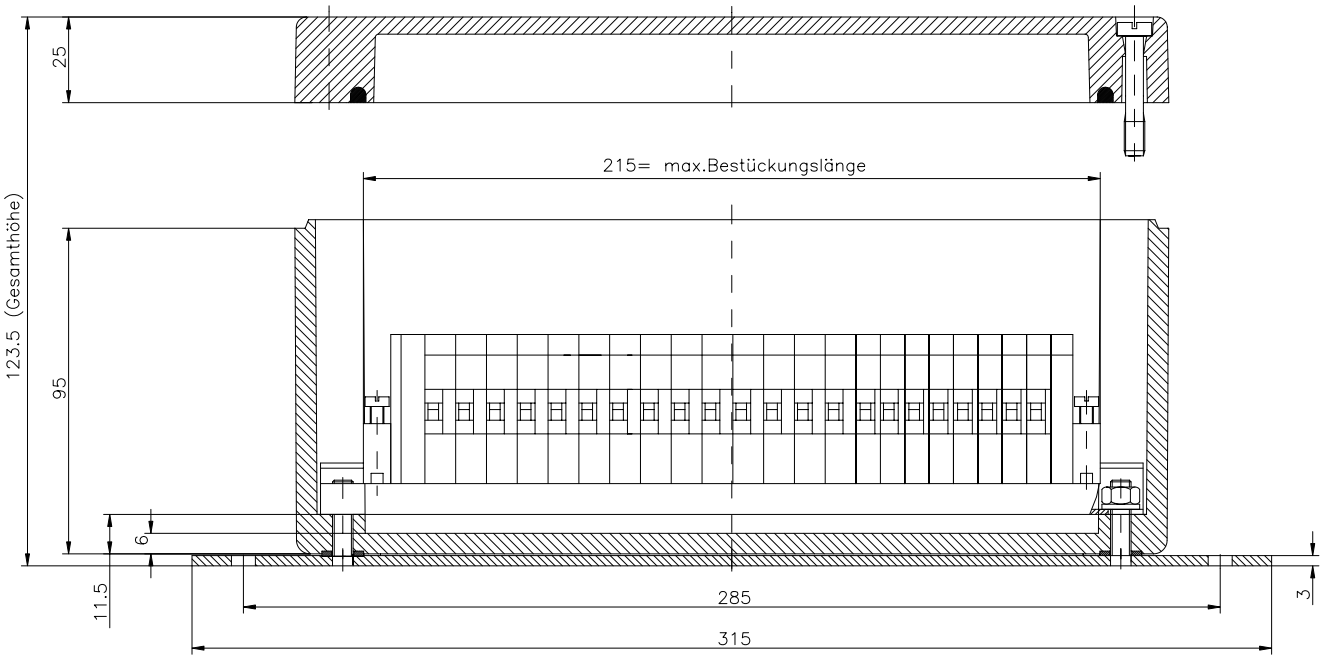

Ⓐ

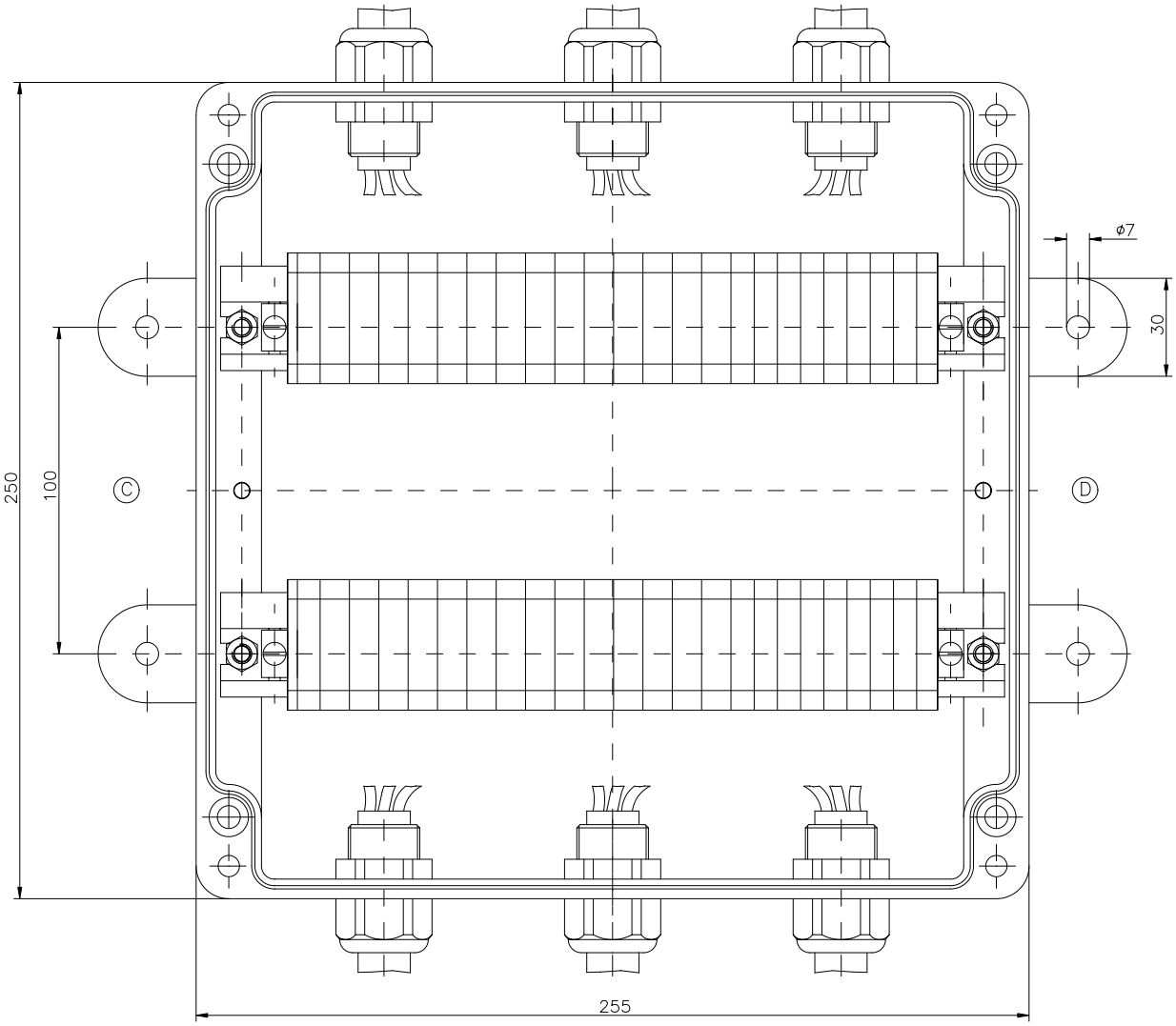

Ⓑ

Bestell–Nr.: E30.252612